E Robo

REC－150*M系 REC－Li200M S7G－M200系 アタッチメント

T　形　用　コ　マ

■ 各部の名称

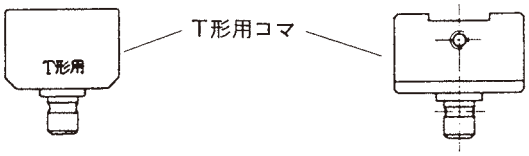

■ 仕　　様

圧　縮　能　力　　T－11 ～ T－122

ダ　イ　ス　　15号Bと共用

■ T形コネクタと電線及びダイスの組み合わせ

T形コネクタとダイスの組み合わせ

ダ　イ　ス	T形コネクタ	適用電線範囲(断面積の合計)㎟	圧縮回数
T－ 11	T－ 11	7.5 ～ 11	1
T－ 16	T－ 16	11.5 ～ 6	1
T－ 20	T－ 20	14 ～ 20	1
T－ 26	T－ 26	21 ～ 26	1
T－ 44	T－ 44	27 ～ 44	1
T－ 60	T－ 60	45 ～ 60	2
T－ 76	T－ 76	61 ～ 76	2
T－ 98	T－ 98	77 ～ 98	2
T－122	T－122	99 ～ 122	2

T形コネクタと電線の組み合わせ

本線㎟ ＼ 分岐線㎟	2 (φ1.6)	3.5 (φ2.0)	5.5 (φ2.6)	8	14	22	38	60
5.5(φ2.6)	T-11							
8		T-16		T-16,20				
14	T-16,20	T-20		T-26				
22	T-26		T-44					
38				T-60			T-76	
60	T-76					T-98		T-122
100	T-122							

注）記入の数値T－□は、適用ダイスおよび適用コネクタの名称を示す。

マクセルイズミ株式会社

T型用コマ　　うら

■使用方法

1．圧縮する端子により適合ダイスを選定します。
2．片側のスライドピンを引き抜き、ヨークを開きます。
3．圧縮用コマをピストン側に装着します。　【図１】
4．選定したダイスを圧縮用コマおよびヨークに装着します。　【図２】
5．　ヨークを閉じ、スライドピンを差し込みます。　【図３】
6．ダイス間に圧縮端子を入れ、スライドピンが確実に差し込まれているのを確認し、作動スイッチを押し仮押えします。
7．圧縮端子に電線を挿入し、作動スイッチを押します。端子が圧縮され圧力規制装置が作動（音が変化）するまで操作してください。
圧縮は正常に行われこれで圧縮完了です。
8．リリーススイッチを押してください。押している間ピストンは下がり続け、動きが止まったら下降終点です。
9．以上の操作を規定回数行います。
10．ヨークを開き、圧縮した端子を取り出してください。

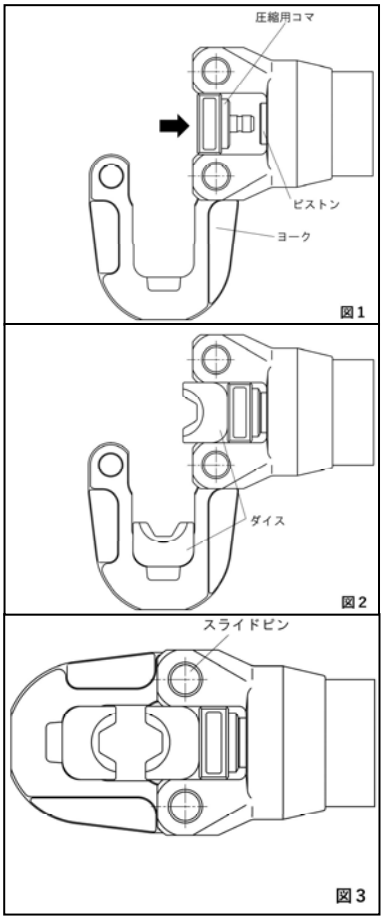

■ 注 意 事 項

1．Ｔ形コネクタと電線及びダイスの組み合わせは，誤りのないようにしてください。間違った組み合わせは，接続不良及び工具の故障の原因となりますので注意してください。
2．カラ押し操作はしないでください。
3．ヘッド部を人に向けるような使用方法は絶対にしないでください。

119704041-03A5